מדרון מבטון מזוין

1:25

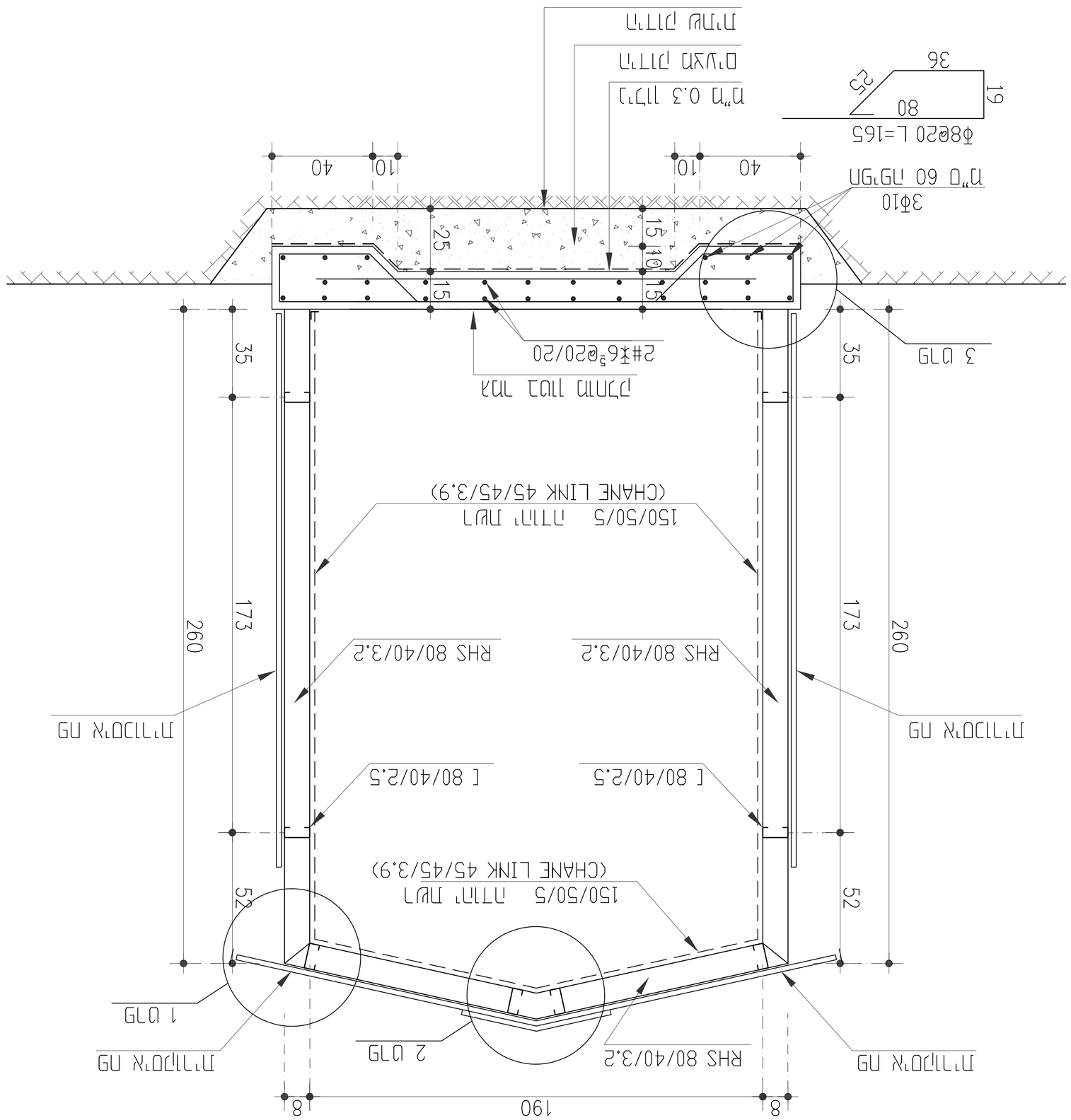

פרט 1

1:10 מ"מ מידות

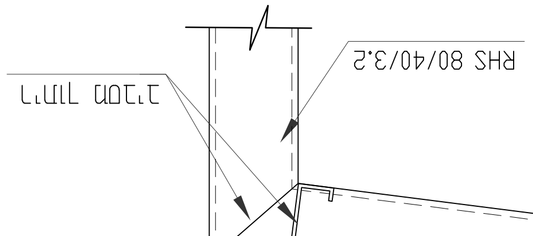

פרט 2

1:10 מ"מ מידות

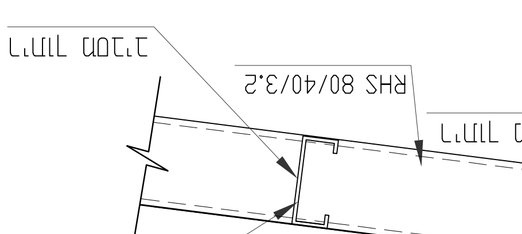

פרט 3

1:10 מ"מ מידות

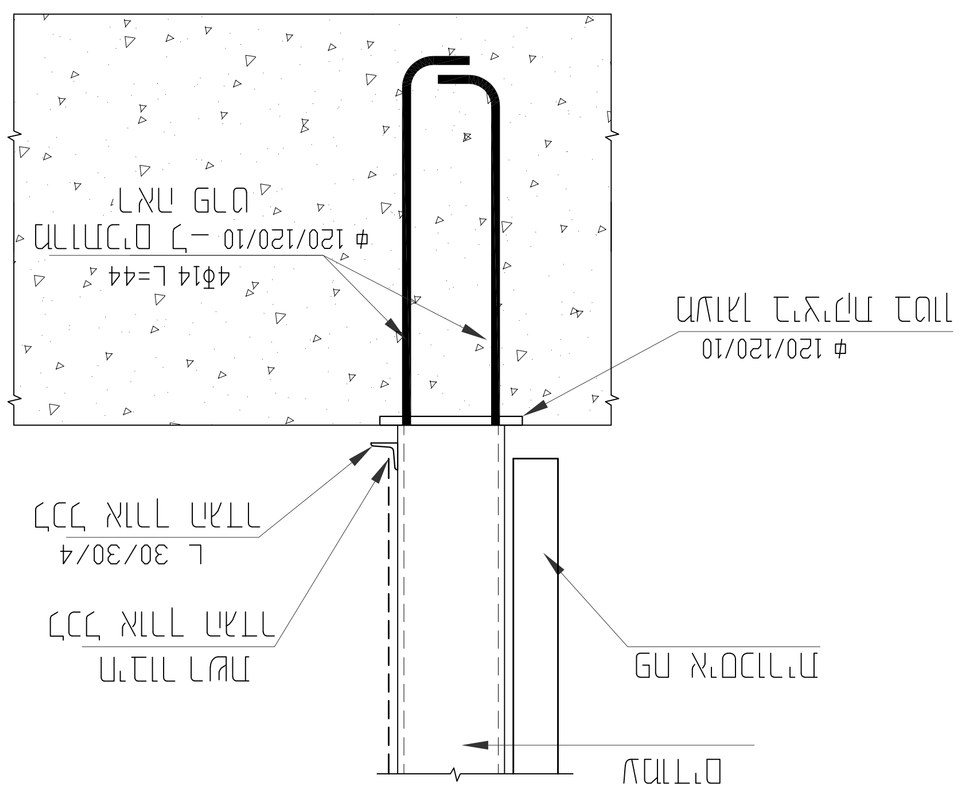

פרט מרתף מבטון מזוין

1:10 מ"מ מידות

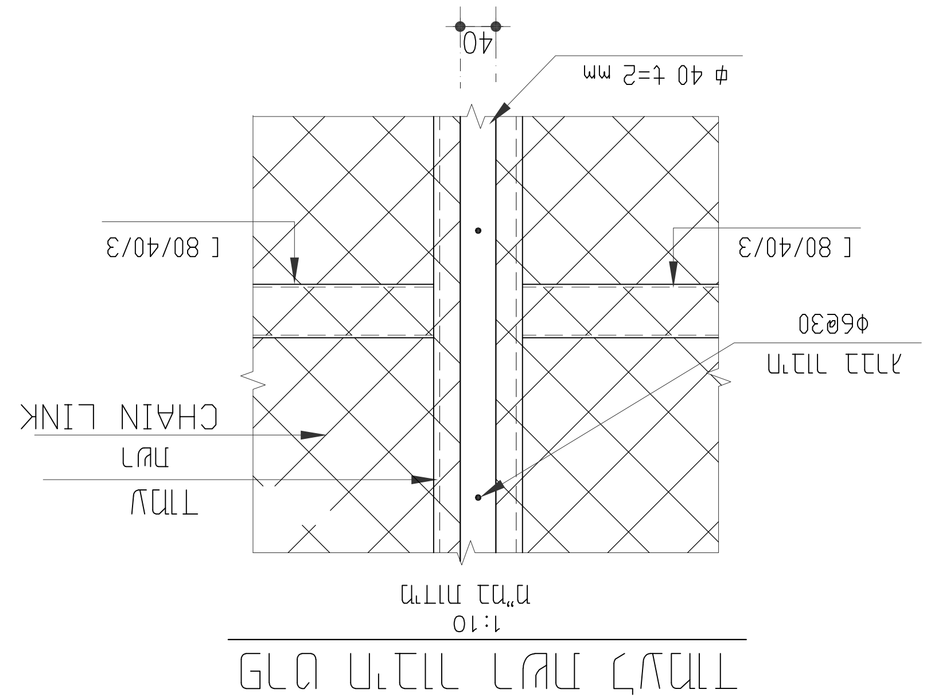

פרט מלמ"י מרתף מבטון

1:10 מ"מ מידות

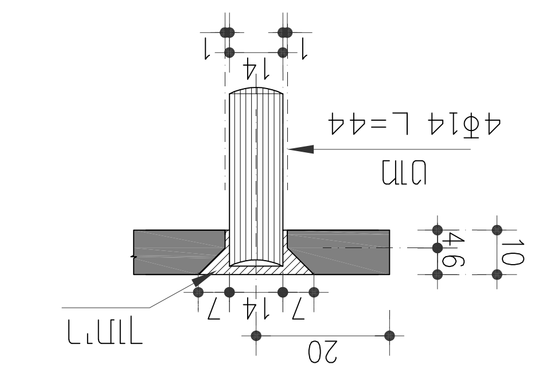

פרט מלמ"י רקע מחוזק מבטון

1:10 מ"מ מידות

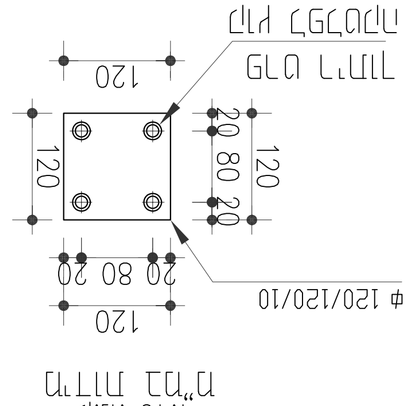

פרט מחוזק

1:10 מ"מ מידות

פרט 1

1:10 מ"מ מידות

* אי הסכימה 8.0 מ"מ מאיבזורים בלבד

הערות:

1. מדידה לעבודה בשטח מבחינה מדויקת לפני ביצוע העבודה
   בדק מבנים מגוון
2. כל אבנים מאבן איכותית
3. כל הערמה מבטון מחוזק מתוקן אבנים כל 18.0 מטר לפי בדיקה
4. מרחק בין הערמה כ- 3.0 מטר